番号	部品名称	品番・型式	個数	材質/板厚
8	シリンダー錠	カーデックス	1	クランクシャフト、オールロック
7	中レール		8	SPCC t1.6 t2.0.
6	引出シ H=300		1	SPCC t0.8 t3.2
5	引出シ H=150		6	SPCC t0.8 t3.2
4	下カマチ		1	SPCC t1.0
3	背 板		1	SPCC t1.0
2	側 板		2	SPCC t1.0
1	天 板		1	SPCC t1.0

特記　自重 ： 262kg
塗装 ： ハーディーグリーン色(5G 7/2)

均等荷重　各段　150kg

引出シ1段当たり　パーテンション6個、デバイダー14個付属

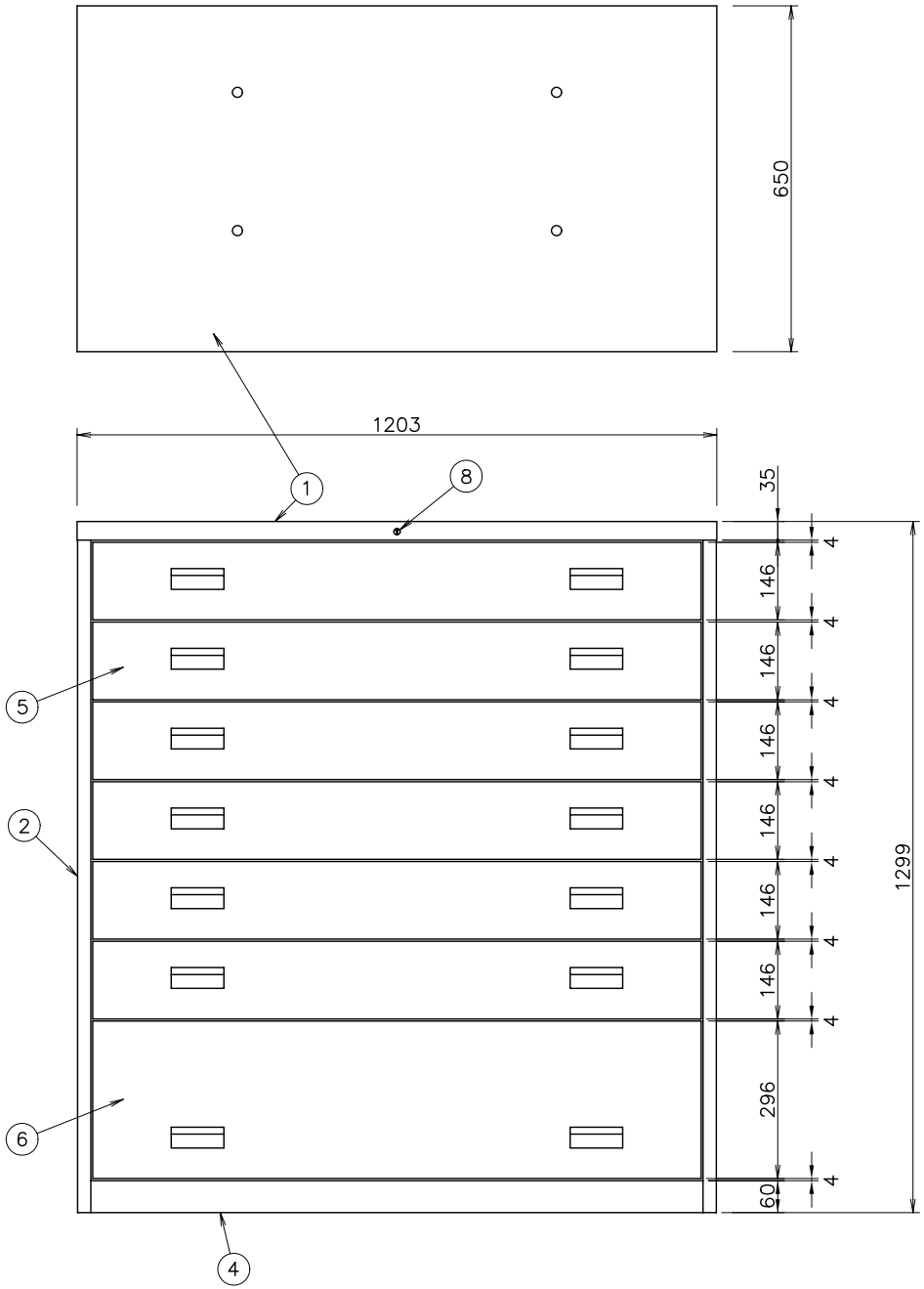

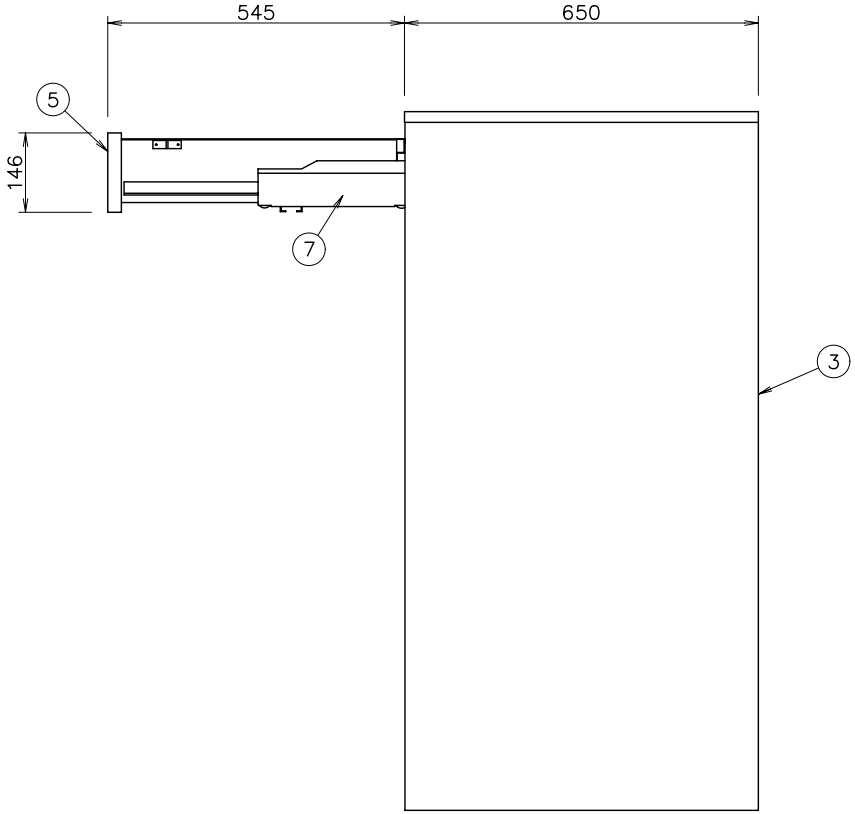

作成日	検図		品名	品番
2008.11.20	久貝	TRUSCO トラスコ中山株式会社	スリーロックワイドキャビネット（仕切りBタイプ）	TWK−1203B