仕様
材質：キャビネット本体、上棚＝鉄
塗装：溶剤焼付塗装
　　キャビネット引出し、中棚=オレンジ
　　台本体、上棚＝黒
天板：合板t21　ウレタン塗装（透明）
上棚中棚：ピッチ２５㎜で
　　取付高さ５段可変
上棚中棚：小引出しMM-1型、MM-2型搭載可
梱包：中量キャビネット＝組立梱包
　　上棚＝ノックダウン梱包　梱包数=２
耐荷重：天板=100kg　中棚=100kg 引出し=100kg

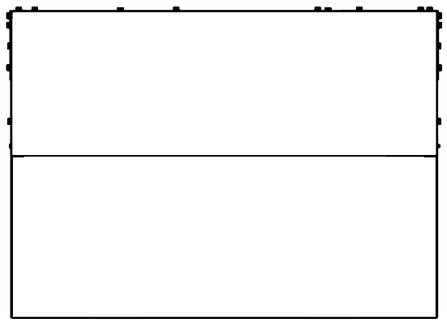

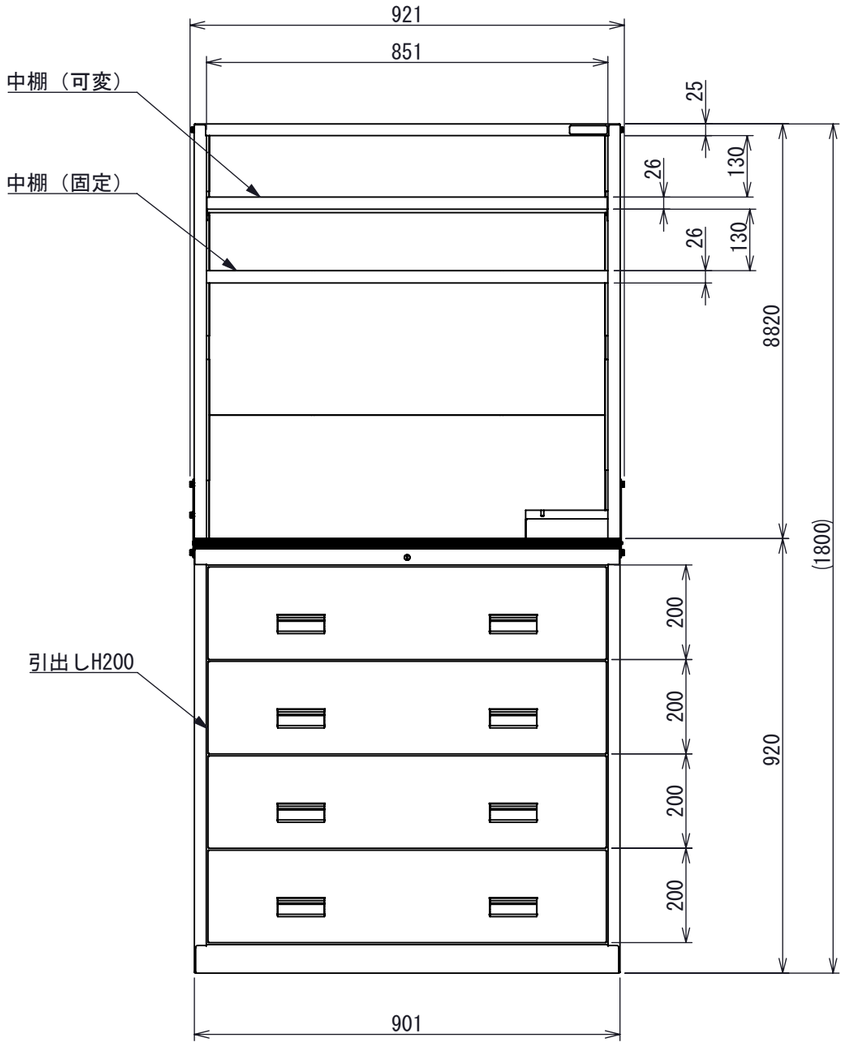

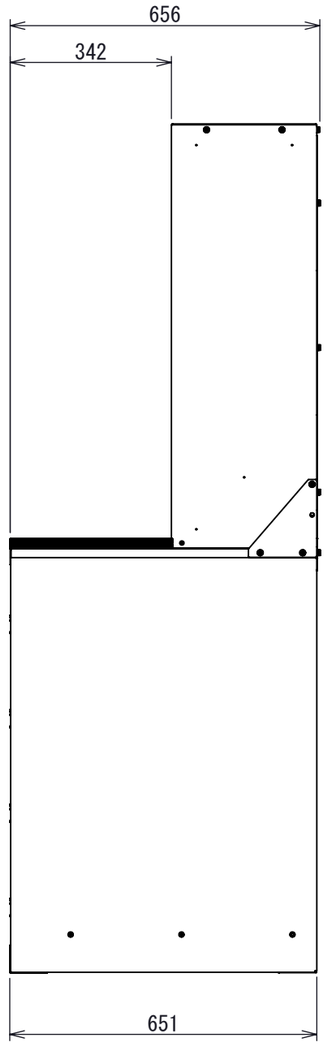

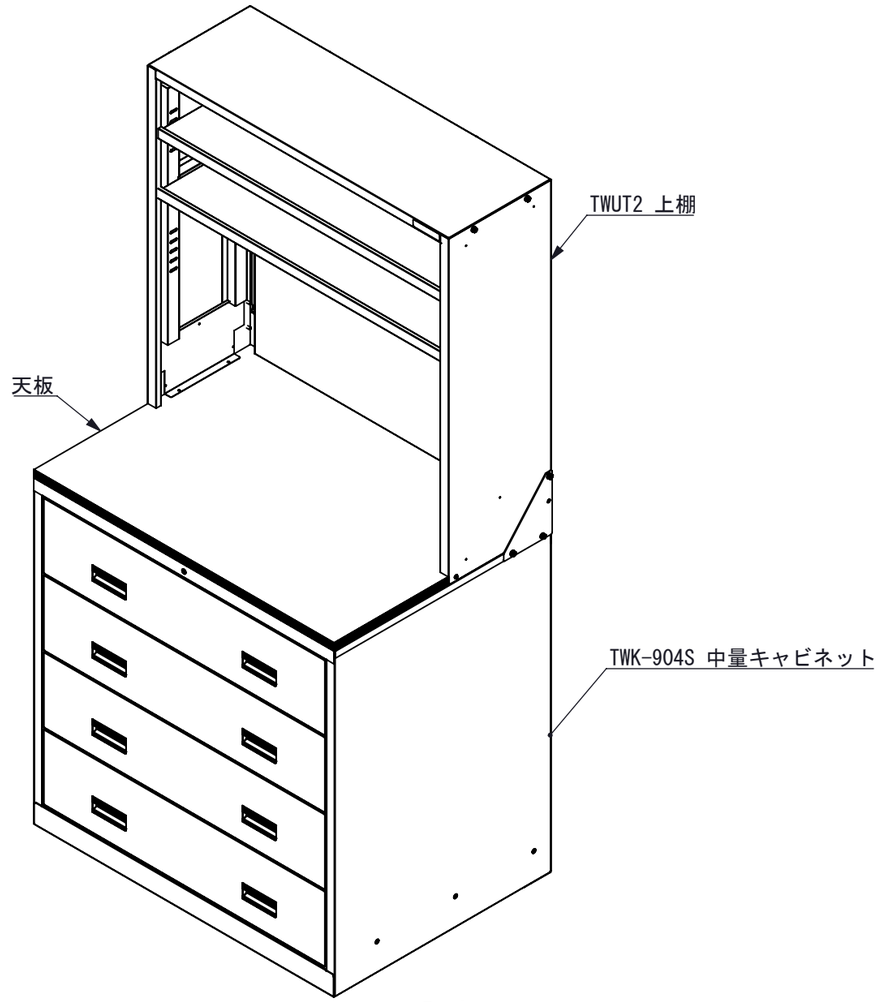

記事
本品は、TWK-904S中量キャビネットと
TWUT2中棚との複合品である。

作成日	作成者		品名	品番
2025/09/18	平木	TRUSCO トラスコ中山株式会社	TWK型キャビネット 4段 上棚付	TWK-904SUT2