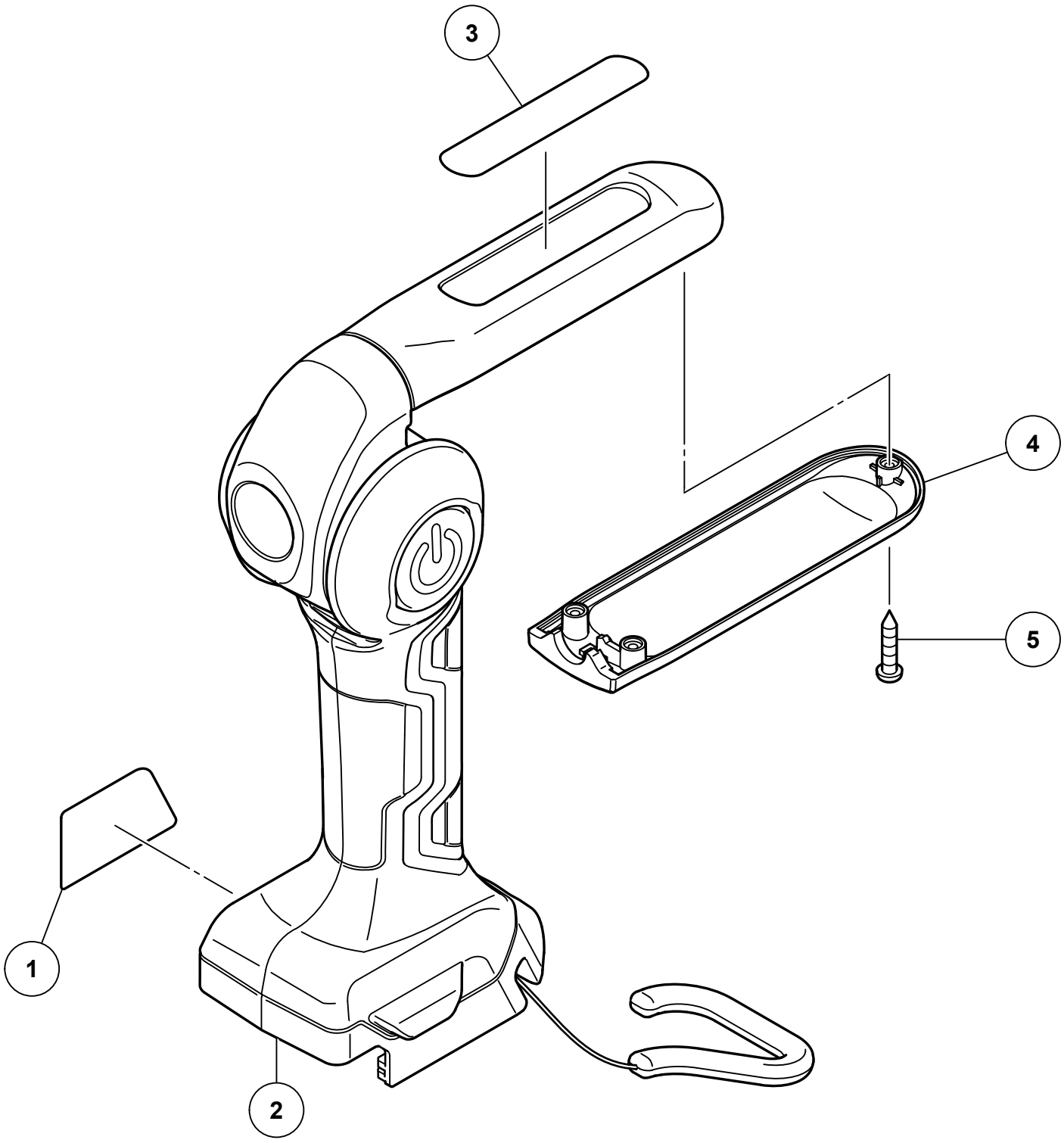

形　　名
UB12DA

Rev.1

HiKOKI

コードレスワークライト　　ＵＢ　１２ＤＡ

項番	コードNo	部品名	使用数量
4	376514	ライトシートセット	1
5	336522	タッピンネジ　Ｄ２．３×８（黒）	3