番号	部品名	数量	材質
1	天板	1	SPCC t1.0
2	地前板	1	SPCC t0.8
3	地板	1	SPCC t0.6
4	地骨	2	SPCC t1.2
5	側・ウラ板	1	SPCC t0.8
6	側前骨	2	SPCC t1.0(ﾋﾟｯﾁ16.75)
7	側後骨	2	SPCC t0.7(ﾋﾟｯﾁ16.75)
8	自由棚(UF2-01T)	1	SPCC t0.7
9	棚骨	2	SPCC t0.6
10	棚受	4	SPCC t2.0
11	最下段棚板	1	SPCC t0.7
12	ｶﾞﾗｽ戸	2	ｶﾞﾗｽ
13	天レール	1	塩化ﾋﾞﾆﾙ
14	地レール	1	塩化ﾋﾞﾆﾙ

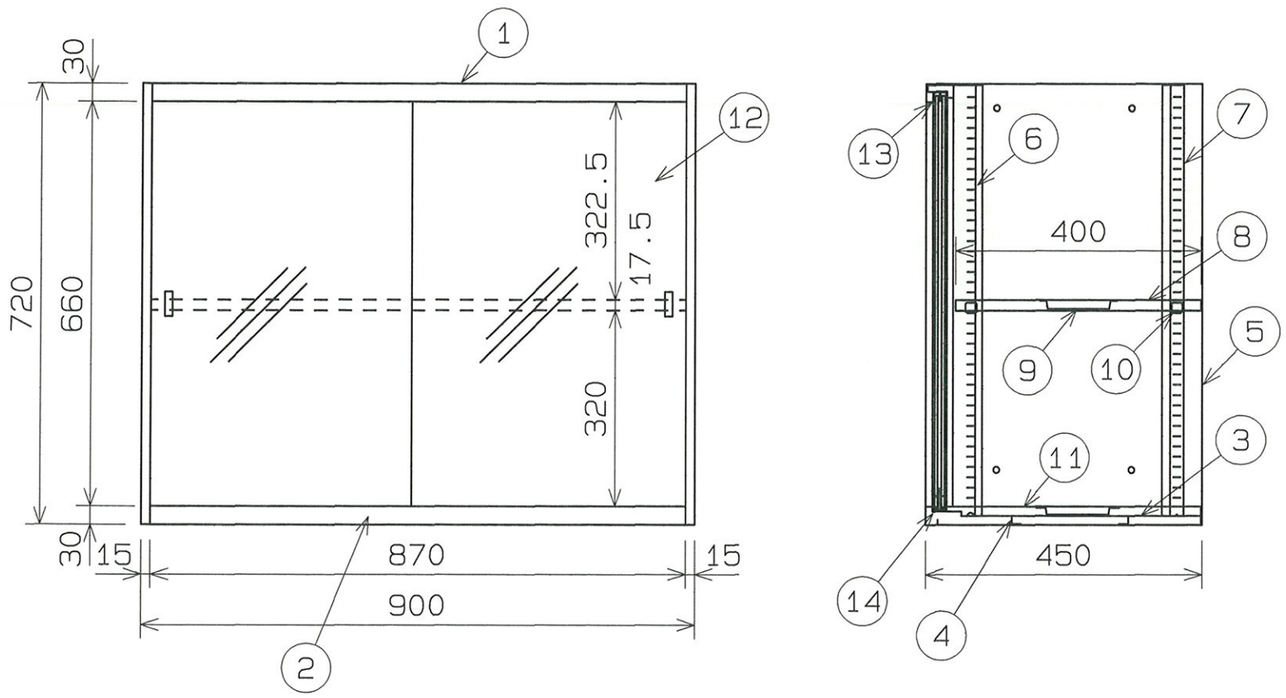

生産工場	656500
納入形態	完成品
塗装色	ニュークﾞﾚｰ
大日本塗料製	メラミン焼付
塗料製品名	ﾃﾞﾘｺﾝ#300-5分艶
マンセル近似値	5Y-7.5/1

備考

自重: 26.0kg
梱包サイズ W915×D460×H730
梱包数: 1
梱包重量: 27.0kg
1台当りの最大荷重: 120kg
1段当りの均等荷重: 60kg

備考	承認	検図	設計	TRUSCO トラスコ中山株式会社	設計年月日	全葉	受入No.	UG-7	Scale
	吉尾		堀		2008 12/10		0526	図面名称 N450システム	1/10