	名称	数量	備考
1	UPR−H1000S	2	SPHC t1.6
2	UPR−B415S	2	SPHC t2.0
3	UPR−Y900	1	SPCC t1.0
4	UPR−T810	1	SPCC t0.7
5	アジャスター	4	樹脂頭φ25 M8×21
6	UPR−B1	2	SPHC t2.0
7	UPR−H1	2	SPHC t2.0
8	UPR−L1	6	SPHC t2.0
9	ライトビントレー	24	K−20

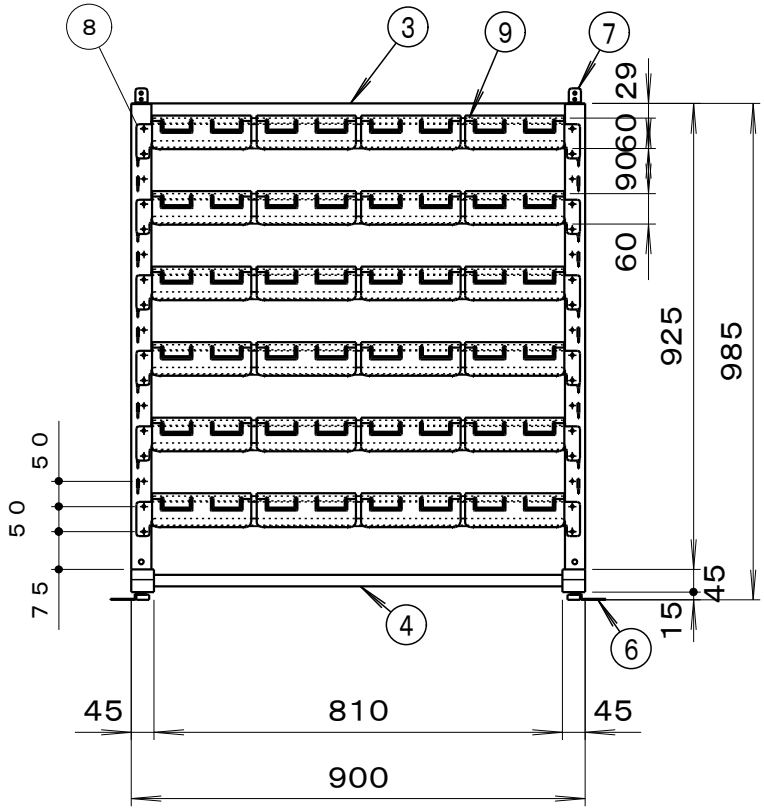

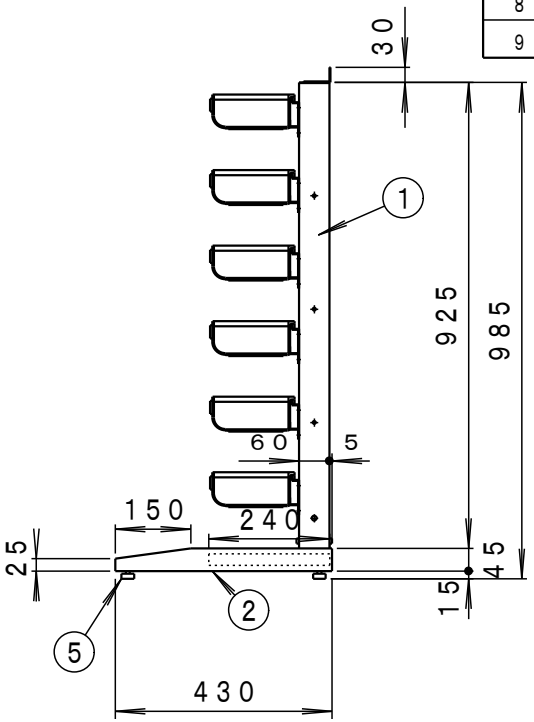

納入形態：ノックダウン
塗装色：ダークグレー
　　ホワイト
マンセル近似値：N−3（ダークグレー）
　　N−8.7（ホワイト）
自重：16kg（ライトビントレー除く）
梱包サイズ（梱包数　3、ライトビントレー含まず）：
　UPR−H1000S　935×80×55
　UPR−BS　915×250×80
　UPR−L1　910×90×85
梱包重量：UPR−H1000S　3kg
　　UPR−BS　5kg
　　UPR−L1　7.8kg

備考	承認	検図	設計		設計年月日	全葉	受入No.		Scale
			小林	TRUSCO トラスコ中山株式会社	2012.4.23			UPRラック（片面H=1000 ピン大青・赤各8個 黄・薄緑各4個付） 図面名称 UPRL−1006B	1：15