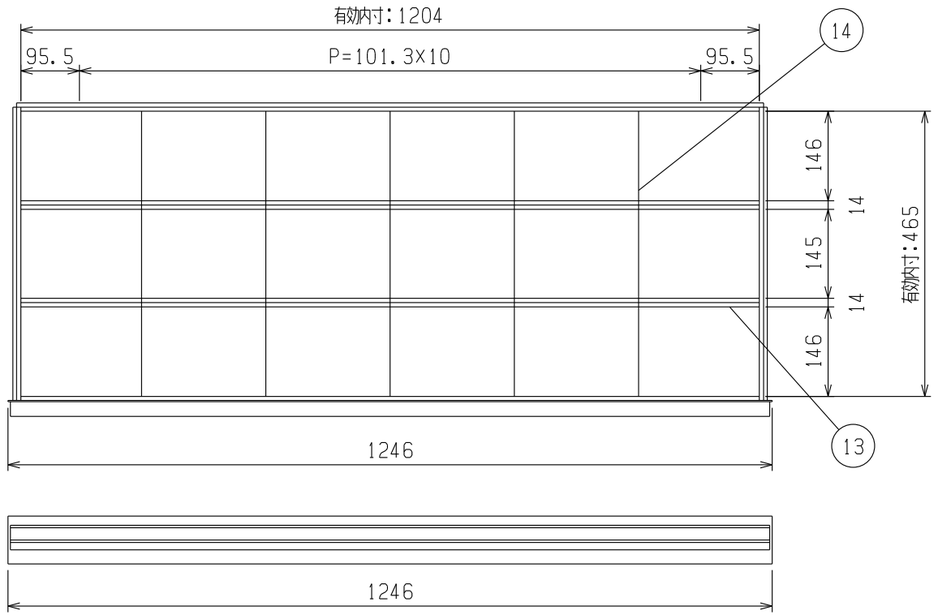


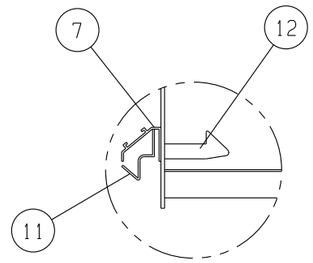


飛び出し防止機構Ａ部詳細（Ｓ＝１／５）

※引き手キャップを外した状態

Ａ部詳細（１／７）

| No. | 部品名 | 数 | 規格・品番・仕様 | 表面処理 |
|---|---|---|---|---|
| 14 | デバイダー | 120 | SPG 1.2t | 生地 |
| 13 | パーテーション | 16 | SPCC 0.6~0.8t | ユニクロメッキ |
| 12 | ラッチ金具 | 8 | SPCC 2.3t | ユニクロメッキ |
| 11 | ラッチレバー | 8 | アルミ押し出し | アルマイト処理 |
| 10 | 取説シール | 1 | | |
| 9 | ブランドシール | 1 | | |
| 8 | オールロック錠 | 1 | 真鍮製 | クロムメッキ |
| 7 | ラッチ付き引出引手 | 8 | アルミ押し出し、ネームプレート付 | アルマイト処理 |
| 6 | 引出（Ｈ＝１２０） | 6 | SPCC 0.6~1.6t | メラミン焼付け塗装 |
| 5 | 引出（Ｈ＝８０） | 2 | SPCC 0.6~1.6t | メラミン焼付け塗装 |
| 4 | 地板 | 1 | SPCC 0.8t | メラミン焼付け塗装 |
| 3 | 裏板 | 1 | SPCC 0.8t | メラミン焼付け塗装 |
| 2 | 側板 | 2 | SPCC 0.8t | メラミン焼付け塗装 |
| 1 | 天板 | 1 | SPCC 1.0t | メラミン焼付け塗装 |

| | |
|---|---|
| 生産工場 | 4603 |
| 納品形態 | 完成品 |
| 塗装色 | グリーン |
| マンセル近似値 | 7.5G7/2.5 (GN) |

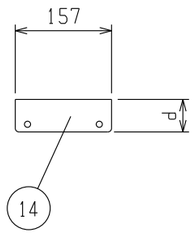


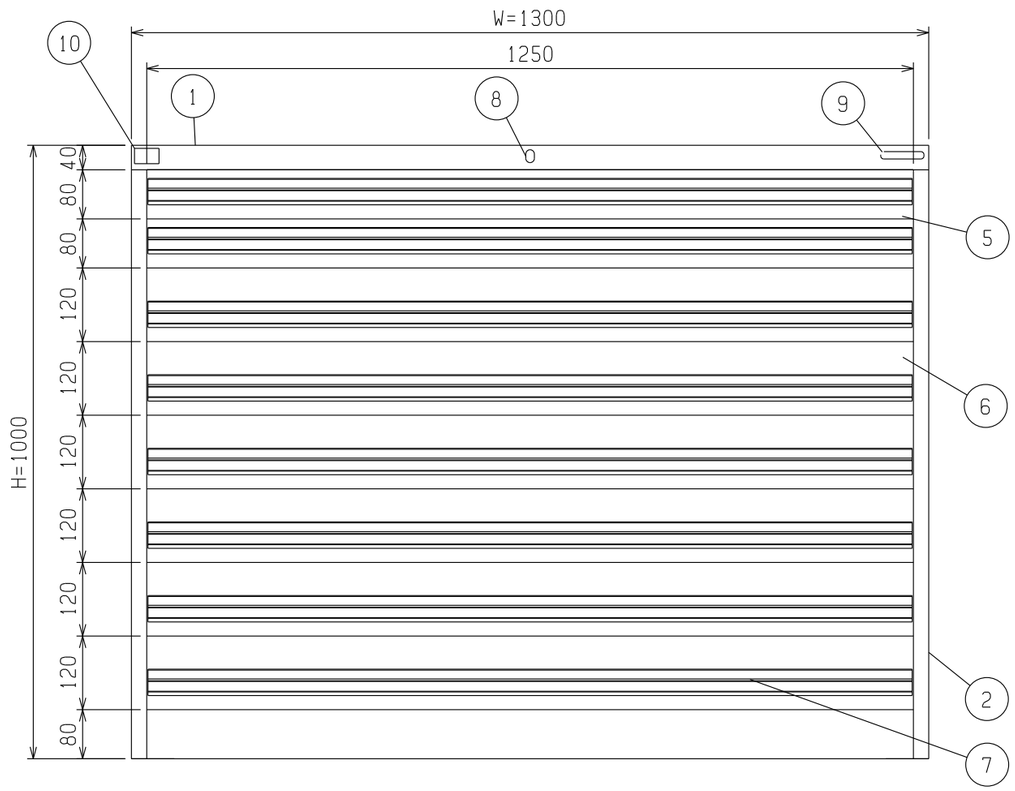


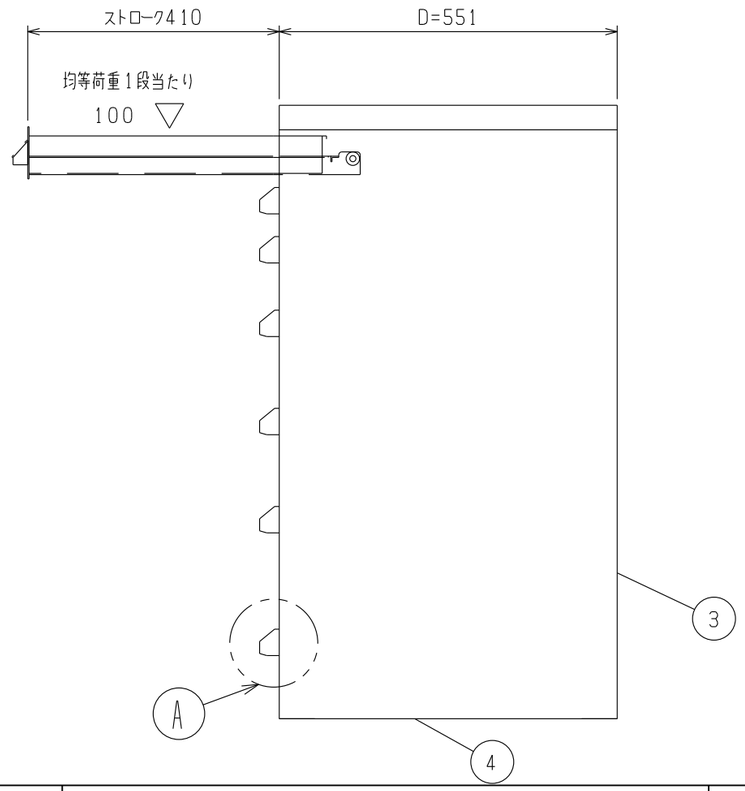


**備考：**

質量：１３７．５ｋｇ

一台あたりの最大積載量：４５０ｋｇ

一段あたりの均等積載量：５０ｋｇ

| 引出サイズ | a | b | c | d |
|---|---|---|---|---|
| 80 | 78 | 56 | 53 | 53 |
| 120 | 118 | 90 | 88 | 88 |
| 160 | 158 | 90 | 88 | 88 |
| 200 | 198 | 120 | 118 | 118 |
| 240 | 238 | 120 | 118 | 118 |

| 作成日 | 検図 | | 品名 | 品番 | Scale |
|---|---|---|---|---|---|
| 2015.04.30 | 北川 | TRUSCOトラスコ中山株式会社 | 中量キャビネット １３００Ｘ５５０Ｘ１０００ | VE13S-1003 | 1/10 用紙：Ａ３ |