No.	部品名	数	規格・品番・仕様	表面処理
14	デバイダー	135	SPG 1.2t	生地
13	パーテーション	18	SPCC 0.6~0.8t	ユニクロメッキ
12	ラッチ金具	9	SPCC 2.3t	ユニクロメッキ
11	ラッチレバー	9	アルミ押し出し	アルマイト処理
10	取説シール	1		
9	ブランドシール	1		
8	オールロック錠	1	真鍮製	クロムメッキ
7	ラッチ付き引出引手	9	アルミ押し出し、ネームプレート付	アルマイト処理
6	引出（H＝１２０）	4	SPCC 0.6~1.6t	メラミン焼付け塗装
5	引出（H＝８０）	5	SPCC 0.6~1.6t	メラミン焼付け塗装
4	地板	1	SPCC 0.8t	メラミン焼付け塗装
3	裏板	1	SPCC 0.8t	メラミン焼付け塗装
2	側板	2	SPCC 0.8t	メラミン焼付け塗装
1	天板	1	SPCC 1.0t	メラミン焼付け塗装

生産工場	4603
納品形態	完成品
塗装色	グリーン
マンセル近似値	7.5G7/2.5 (GN)

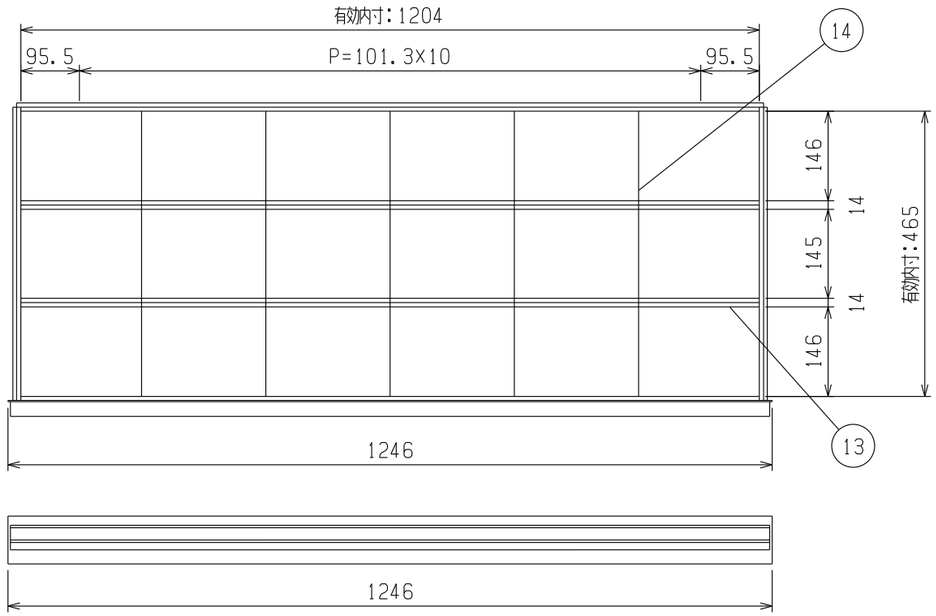

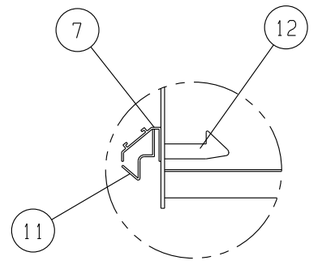

飛び出し防止機構Ａ部詳細（Ｓ＝１／５）

※引き手キャップを外した状態

Ａ部詳細（１／７）

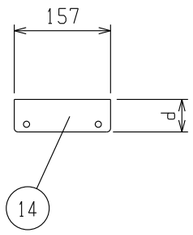

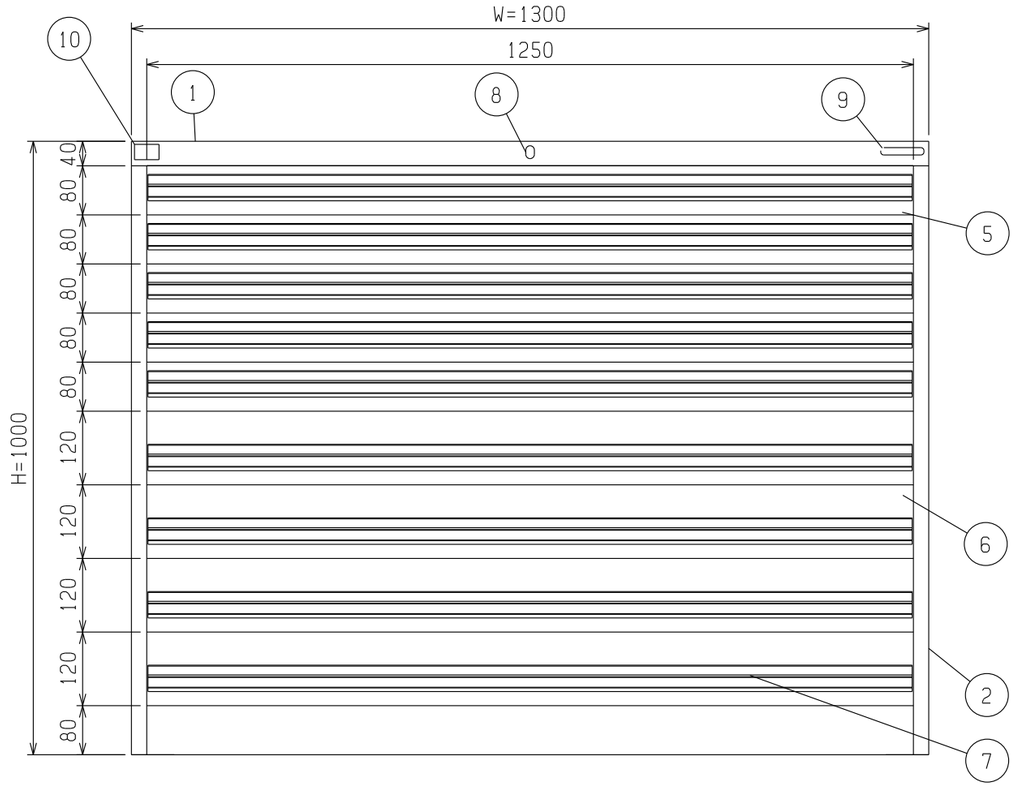

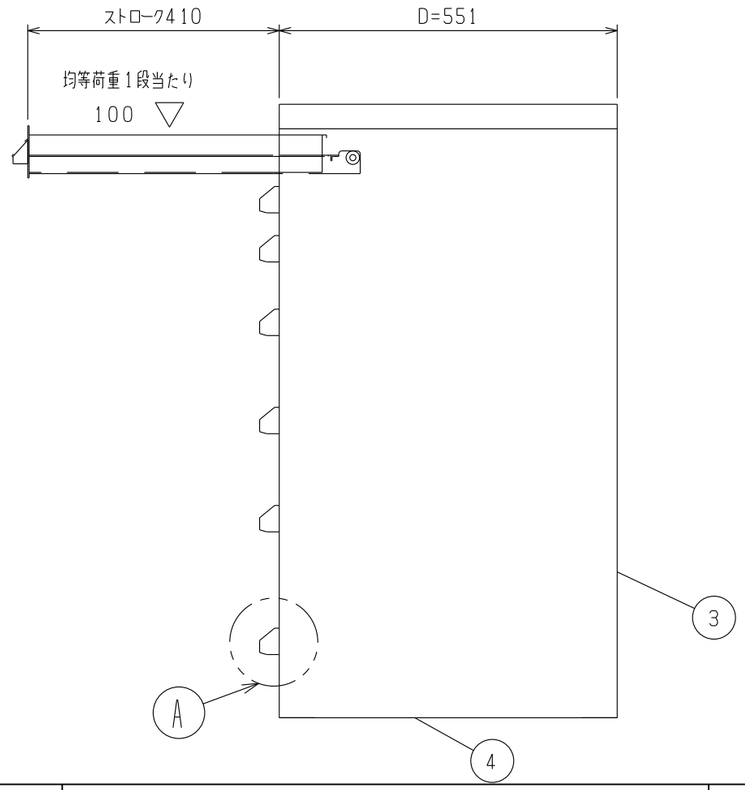

備考：

質量：１４１．５ｋｇ

一台あたりの最大積載量：４５０ｋｇ

一段あたりの均等積載量：５０ｋｇ

引出サイズ	a	b	c	d
80	78	56	53	53
120	118	90	88	88
160	158	90	88	88
200	198	120	118	118
240	238	120	118	118

作成日	検図		品名	品番	Scale
2015.04.30	北川	TRUSCOトラスコ中山株式会社	中量キャビネット １３００Ｘ５５０Ｘ１０００	VE13S-1006	1/10 用紙：Ａ３