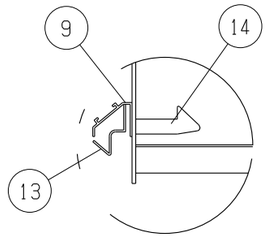

A部詳細(1/7)
※引き手キャップを外した状態

引出サイズ	a	b	c	d
80	78	56	53	53
120	118	90	88	88
160	158	90	88	88
200	198	120	118	118
240	238	120	118	118

No.	部品名	数	規格・品番・仕様	表面処理
1	天板	1	SPCC 1.0t	
2	側板	2	SPCC 0.8t	
3	裏板	1	SPCC 0.8t	
4	地板	1	SPCC 0.8t	
5	引出（H＝８０）	3	SPCC 0.6~1.6t	
6	引出（H＝１２０）	1	SPCC 0.6~1.6t	
7	引出（H＝１６０）	2	SPCC 0.6~1.6t	
8	引出（H＝２００）	1	SPCC 0.6~1.6t	
9	ラッチ付き引出引手	7	アルミ押し出し、ネームプレート付	アルマイト処理
10	オールロック錠	1	真鍮製	クロームメッキ
11	ブランドシール	1		
12	警告シール	1		
13	ラッチレバー	7	アルミ押し出し	アルマイト処理
14	ラッチ金具	7	SPG 2.3t	ユニクロメッキ
15	パーテーション	21	SPCC 0.6~0.8t	
16	デバイダー	56	SPG 1.2t	生地

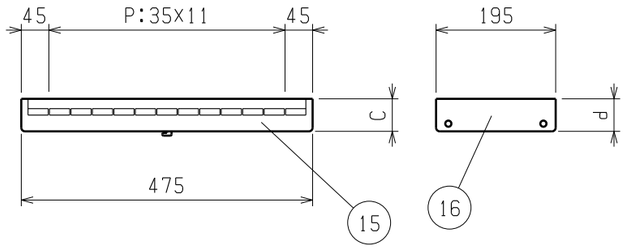

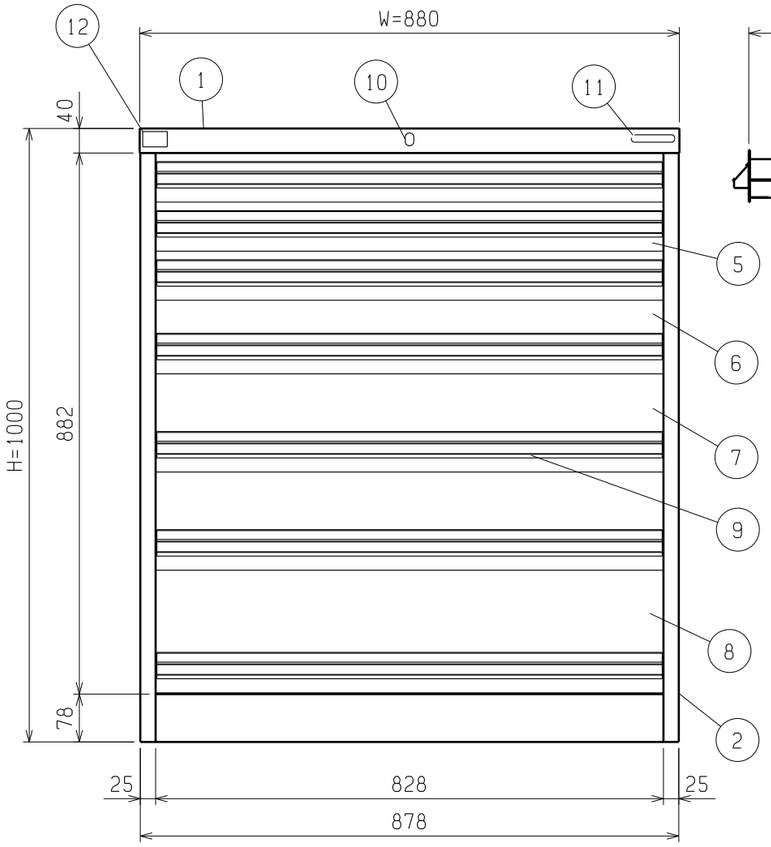

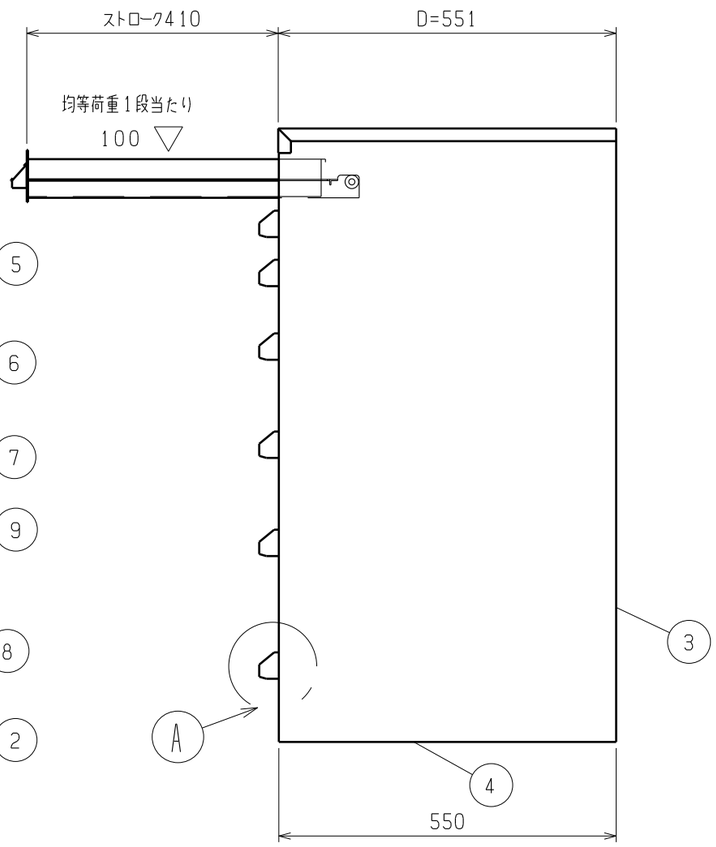

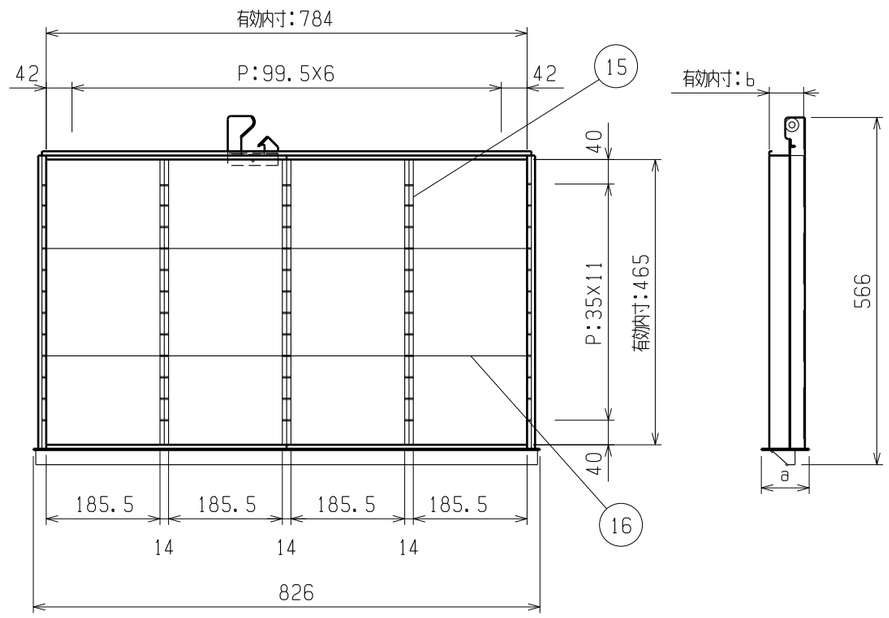

引出し詳細図

備考：
質量：104.7kg
一台あたりの最大積載量：900kg
一段あたりの均等積載量：100kg
セーフティロック機構付

生産工場	4603
納品形態	完成品
塗装色	グリーン／ホワイト
マンセル近似値	7.5G7/2.5 (GN) 9.61Y8.4/0.5 (W)

作成日	検図		品名	品番
2021.04.27	北川	TRUSCO トラスコ中山株式会社	中量キャビネット 880X551X1000	VE9S-1002