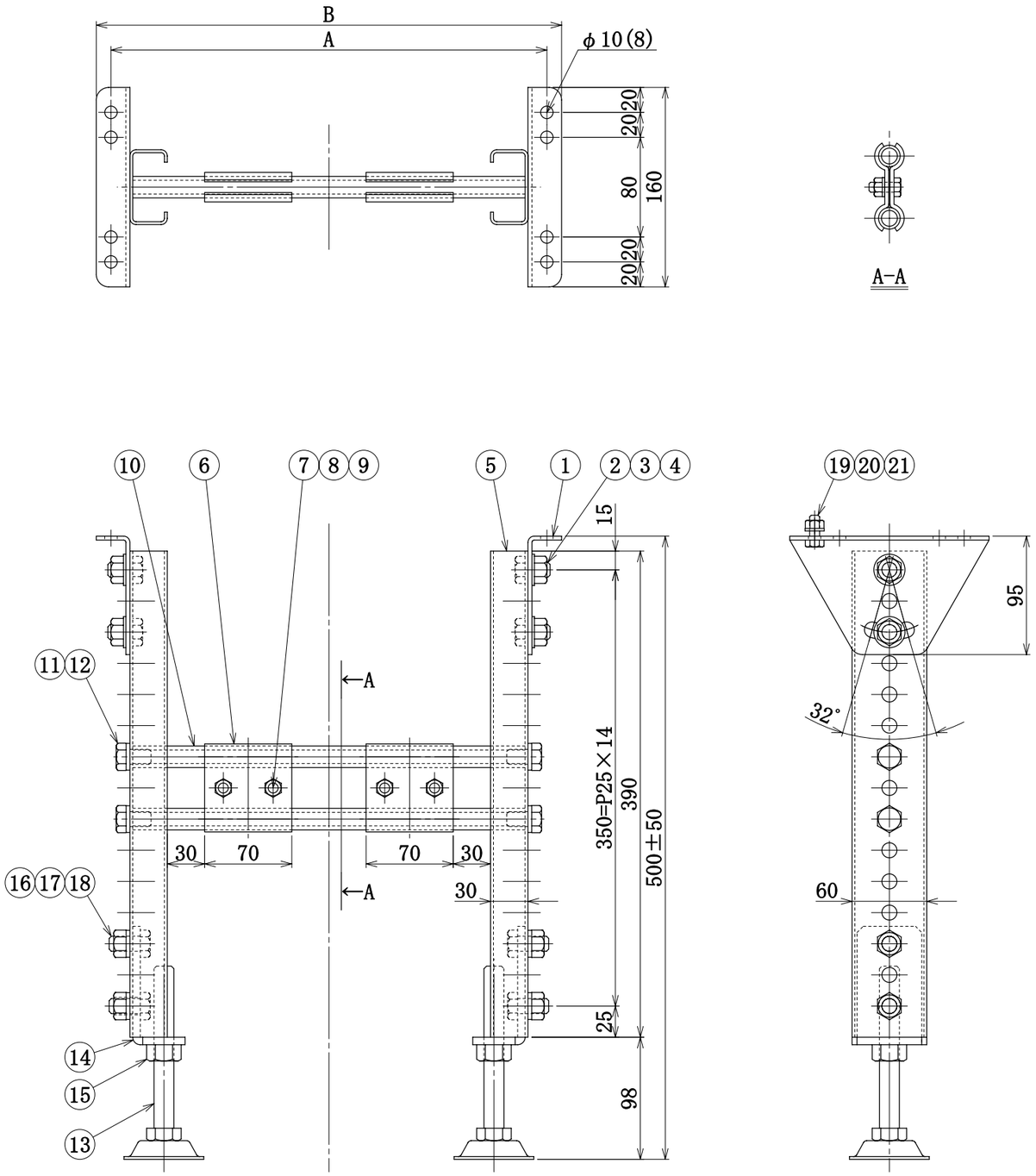

符号	部　品　名	個数	材　質 / 品　番	表面処理
1	脚ﾌﾞﾗｹｯﾄ	2	ｽﾁｰﾙ t=3.2	三価ﾒｯｷ
2	ﾎﾞﾙﾄ	4	M12×1.75×20L	ﾕﾆｸﾛﾒｯｷ
3	ﾅｯﾄ	4	M12	ﾕﾆｸﾛﾒｯｷ
4	皿ばね	4	DB-12	燐酸塩被膜
5	縦ﾌﾚｰﾑ 390L	2	C型鋼 2.3×60×30×10	ﾒﾗﾐﾝ焼付塗装
6	ﾊﾟｲﾌﾟｻﾎﾟｰﾄ	4	ｽﾁｰﾙ t=3.2	三価ﾒｯｷ
7	ﾎﾞﾙﾄ	4	M8×1.25×20L	ﾕﾆｸﾛﾒｯｷ
8	ﾅｯﾄ	4	M8	ﾕﾆｸﾛﾒｯｷ
9	ｽﾌﾟﾘﾝｸﾞﾜｯｼｬｰ	4	M8	ﾕﾆｸﾛﾒｯｷ
10	ｼﾞｮｲﾝﾄﾊﾟｲﾌﾟ	2	表記	亜鉛ﾒｯｷ (SOC6物質不含)
11	ﾎﾞﾙﾄ	4	M12×1.75×20L	ﾕﾆｸﾛﾒｯｷ
12	ｽﾌﾟﾘﾝｸﾞﾜｯｼｬｰ	4	M12	ﾕﾆｸﾛﾒｯｷ
13	ｱｼﾞｬｽﾄﾎﾞﾙﾄ	2	M16×2.0×155L	三価ﾒｯｷ
14	ｱｼﾞｬｽﾄﾌﾞﾗｹｯﾄ	2	ｽﾁｰﾙ t=6	三価ﾒｯｷ
15	ﾅｯﾄ	2	M16	ﾕﾆｸﾛﾒｯｷ
16	ﾎﾞﾙﾄ	4	M12×1.75×25L	ﾕﾆｸﾛﾒｯｷ
17	ﾅｯﾄ	4	M12	ﾕﾆｸﾛﾒｯｷ
18	ｽﾌﾟﾘﾝｸﾞﾜｯｼｬｰ	4	M12	ﾕﾆｸﾛﾒｯｷ
19	ﾎﾞﾙﾄ	4	M8×1.25×20L	ﾕﾆｸﾛﾒｯｷ
20	ﾅｯﾄ	4	M8	ﾕﾆｸﾛﾒｯｷ
21	ｽﾌﾟﾘﾝｸﾞﾜｯｼｬｰ	4	M8	ﾕﾆｸﾛﾒｯｷ

品　番	符合10	A	B	自重(kg)
VR-K-300-600-57	φ17.3×t3.2×315L	350	373.6	6.9
VR-K-400-600-57	φ17.3×t3.2×415L	450	473.6	7.4
VR-K-500-600-57	φ17.3×t3.2×515L	550	573.6	7.8

生産工場	551815
納入形態	完成品(但し符号19,20,21は付属品として出荷)
塗 装 色	D9-513(日塗工)
適合機種	VR-5714型

作成日	検図		品名	品番	Scale
2011.02.16	竹中	TRUSCO トラスコ中山株式会社	ｽﾁｰﾙ製ﾛｰﾗｰｺﾝﾍﾞﾔ用ｽﾀﾝﾄﾞ	上記表参照	1/6