No.	部品名	数	規格・品番・仕様	表面処理
1	天板	1	SPCC	
2	地板	1	SPCC	
3	側板	2	SPCC	
4	裏板	1	SPCC	
5	深型引出	12	SPCC	
6	ネームプレート付引手	12	塩化ビニール	生地
7	オールロック錠	2	真鍮製	クロームメッキ
8	ブランドシール	1		
9	パーテーション	24	SPCC	
10	デバイダー	72	SPG	生地

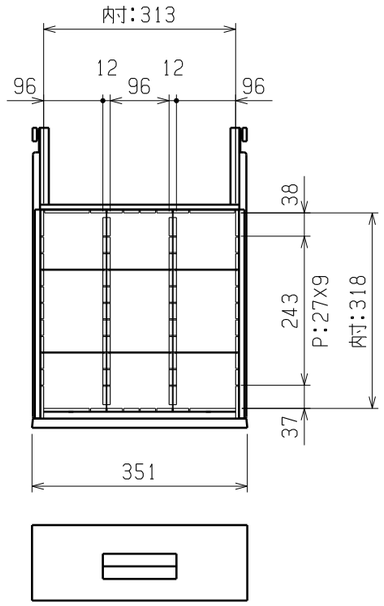

引出サイズ	a	b
浅型	92	73
深型	123	73

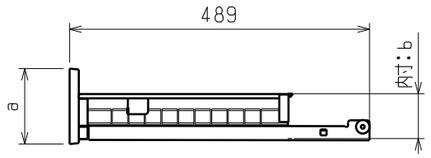

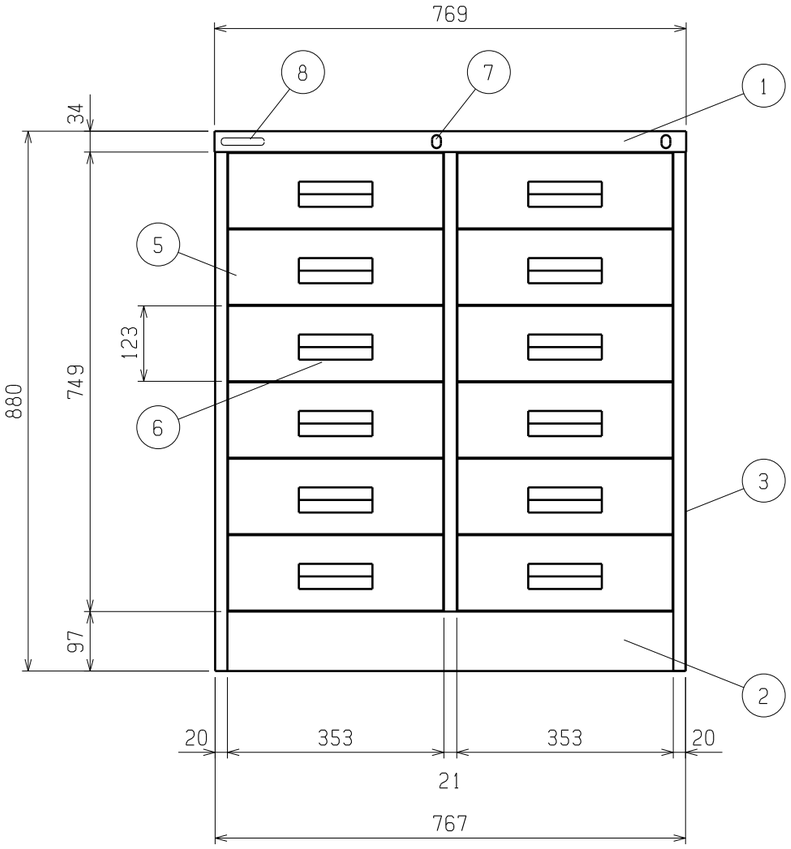

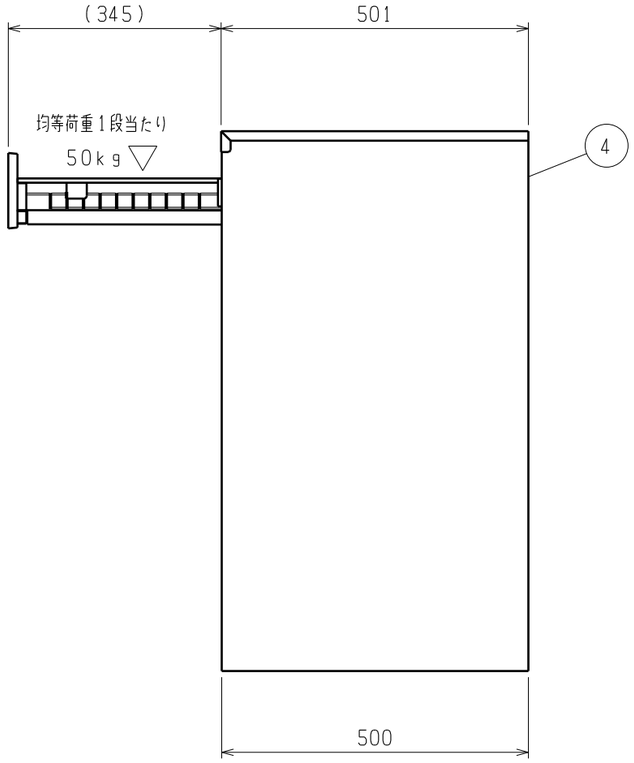

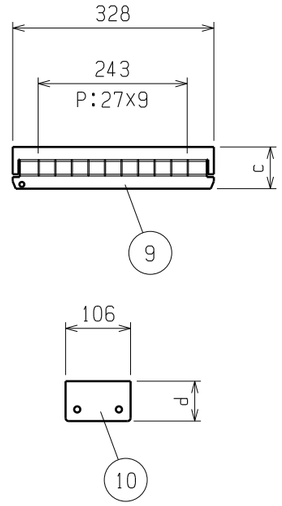

パーテーションサイズ	c
浅型	70
深型	70

デバイダーサイズ	d
浅型	65
深型	65

生産工場	4603
納品形態	完成品
塗装色	グリーン／ホワイト
マンセル近似値	7.5G7/2.5 (GN) 9.61Y8.4/0.5 (W)

備考：
質量：68.1kg
一台あたりの最大積載量：400kg
一段あたりの均等積載量：50kg

作成日	検図		品名	品番
2021.04.27	北川	TRUSCO トラスコ中山株式会社	軽量キャビネット 769X501X880	VR-L66