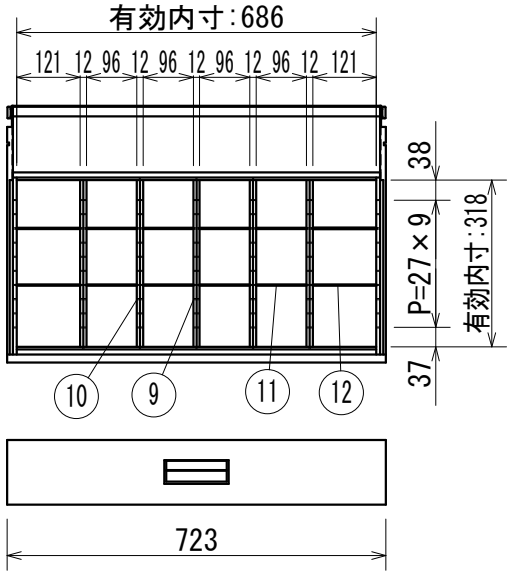

引出ｻｲｽﾞ	a	b
浅型	92	73
深型	123	73

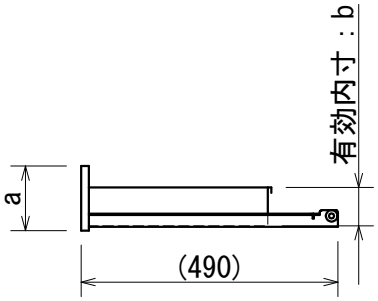

No.	部品名	数	規格・品番・仕様	表面処理
12	ﾃﾞﾊﾞｲﾀﾞｰB	32	SPG 1.0t	生地
11	ﾃﾞﾊﾞｲﾀﾞｰA	64	SPG 1.0t	生地
10	ﾊﾟｰﾃｰｼｮﾝ	32	SPCC 0.6～1.0t	ﾒﾗﾐﾝ焼き付け塗装
9	固定ﾊﾟｰﾃｰｼｮﾝ	8	SPCC 0.6～1.0t	ﾒﾗﾐﾝ焼き付け塗装
8	ﾌﾞﾗﾝﾄﾞｼｰﾙ	1		
7	ｵｰﾙﾛｯｸ錠	1	真鍮製	ｸﾛｰﾑﾒｯｷ
6	ﾈｰﾑﾌﾟﾚｰﾄ付き引出取っ手	8	塩化ﾋﾞﾆｰﾙ	生地
5	浅型引出し	8	SPCC 0.6～1.6t	ﾒﾗﾐﾝ焼き付け塗装
4	裏板	1	SPCC 0.7t	ﾒﾗﾐﾝ焼き付け塗装
3	地板	1	SPCC 0.7t	ﾒﾗﾐﾝ焼き付け塗装
2	側板	2	SPCC 0.8t	ﾒﾗﾐﾝ焼き付け塗装
1	天板	1	SPCC 0.9t	ﾒﾗﾐﾝ焼き付け塗装

生産工場	4603
納品形態	完成品
塗装色	グリーン/ネオグレー
マンセル近似値	7.5G7/2.5(GN) 5Y7.5/1.5(NG)

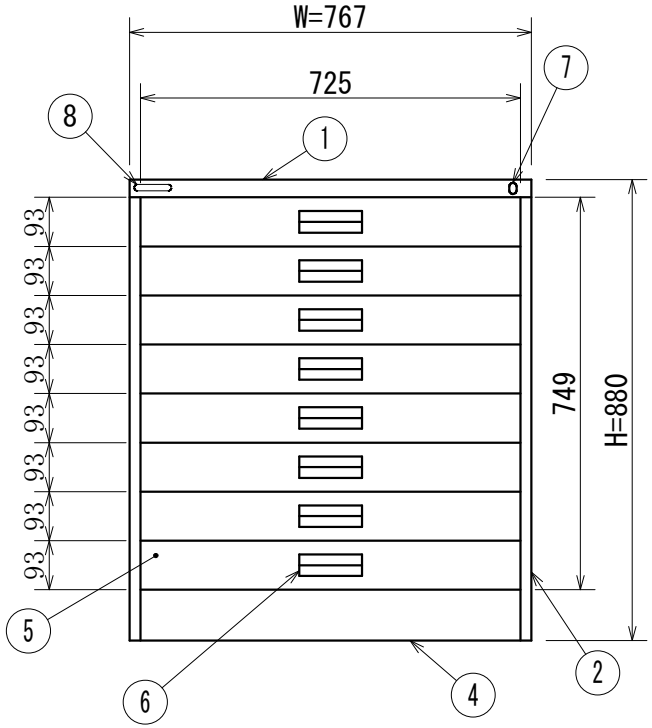

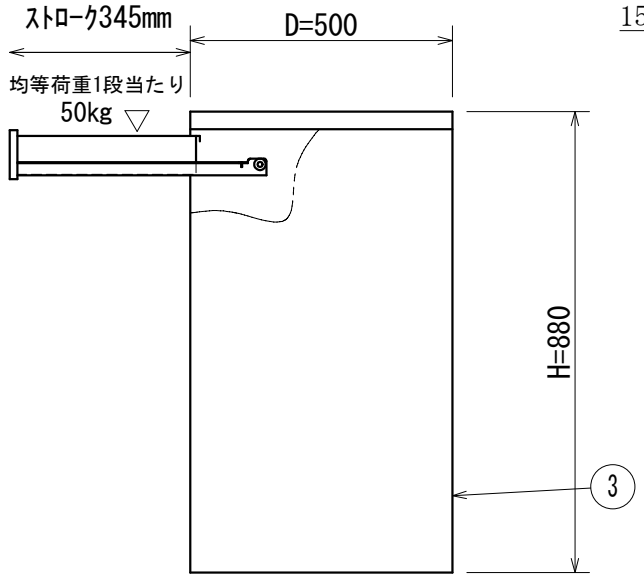

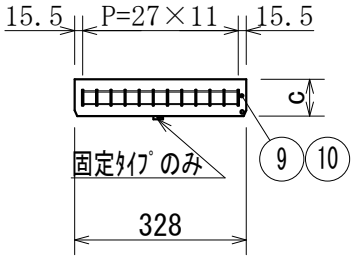

ﾊﾟｰﾃｰｼｮﾝｻｲｽﾞ	c
浅型	70
深型	70

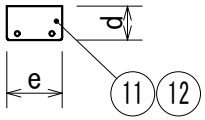

ﾃﾞﾊﾞｲﾀﾞｰｻｲｽﾞ	d	e
浅型A	65	106
深型A	65	106
浅型B	65	131
深型B	65	131

備考：

質量：69.5kg

一台あたりの最大積載量：400kg

一段あたりの均等積載量：50kg

作成日	検図		品名	品番	Scale
2009.9.24	山田	TRUSCO トラスコ中山株式会社	軽量ｷｬﾋﾞﾈｯﾄ 767×500×880	VR-L8W/VR-L8W:NG	1/14