No.	部品名	数	規格・品番・仕様	表面処理
1	天板	1	SPCC	
2	側板	2	SPCC	
3	裏板	1	SPCC	
4	地板	1	SPCC	
5	引出（H＝６０）	2	SPCC	
6	引出（H＝１２０）	2	SPCC	
7	引出引手	4	アルミ押し出し、ネームプレート付	アルマイト処理
8	オールロック錠	1	真鍮製	クロームメッキ
9	ブランドシール	1		
10	横仕切	8	SPCC	
11	縦仕切	8	SPCC	

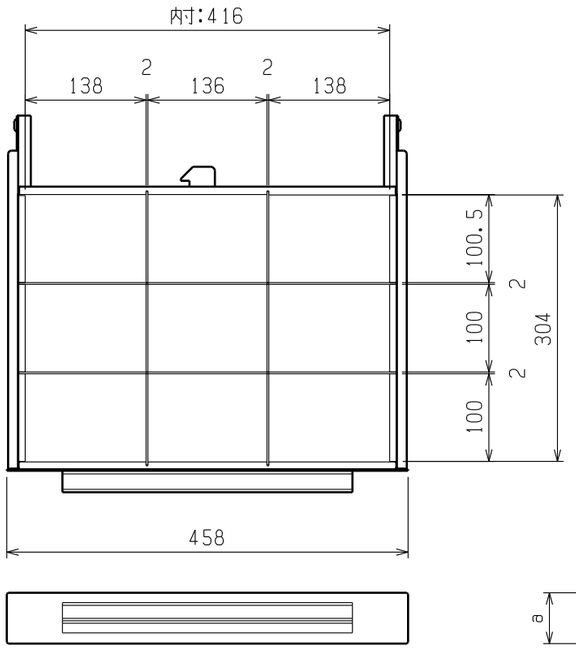

引出サイズ	a	b
60	58	30
120	118	90

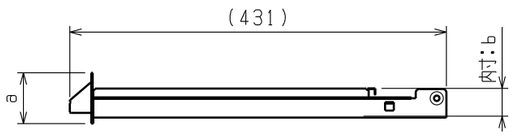

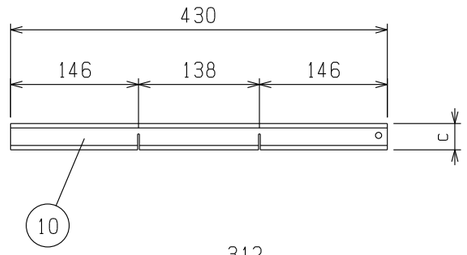

横仕切りサイズ	c
60	30
12	88

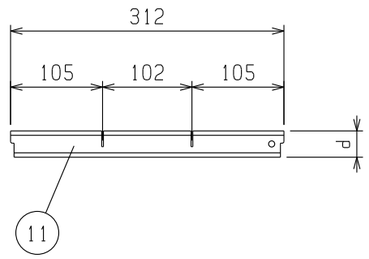

縦仕切りサイズ	d
60	30
120	88

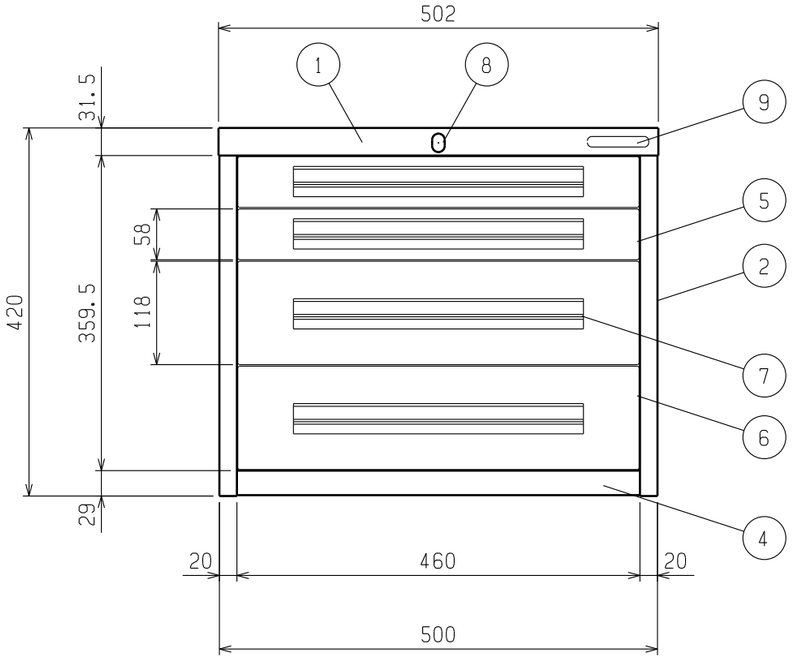

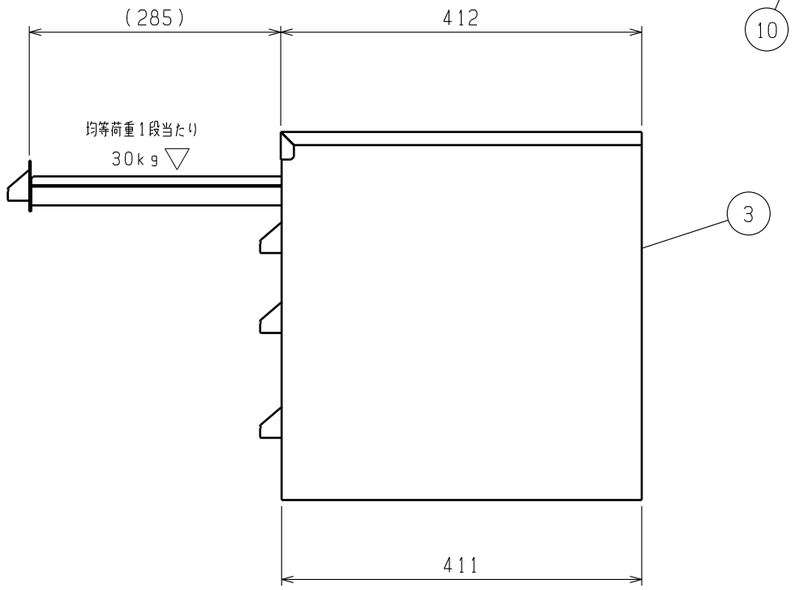

生産工場	4603
納品形態	完成品
塗装色	グリーン／ホワイト
マンセル近似値	7.5G7/2.5 (GN) 9.61Y8.4/0.5 (W)

備考：

質量：２３．７ｋｇ

一台あたりの最大積載量：１８０ｋｇ

一段あたりの均等積載量：３０ｋｇ

作成日	検図		品名	品番
2021.04.27	北川	TRUSCO トラスコ中山株式会社	ミニキャビネット（卓上型） 502×412×420	WLVR-422