REF.NO. 品番	DESCRIPTION 名　　称	MATERIAL 材　質	PCS/SET 組数	REMARKS 備　　考
1	縞天板組立2	アルミ	2	-
2	足場受1	アルミ	2	-
3	縦支柱1	アルミ	4	-
4	横支柱1	アルミ	2	-
5	補強横材2	アルミ	2	-
6	DB用端具	樹脂	4	黒色
7	スクリベット	樹脂	4	-

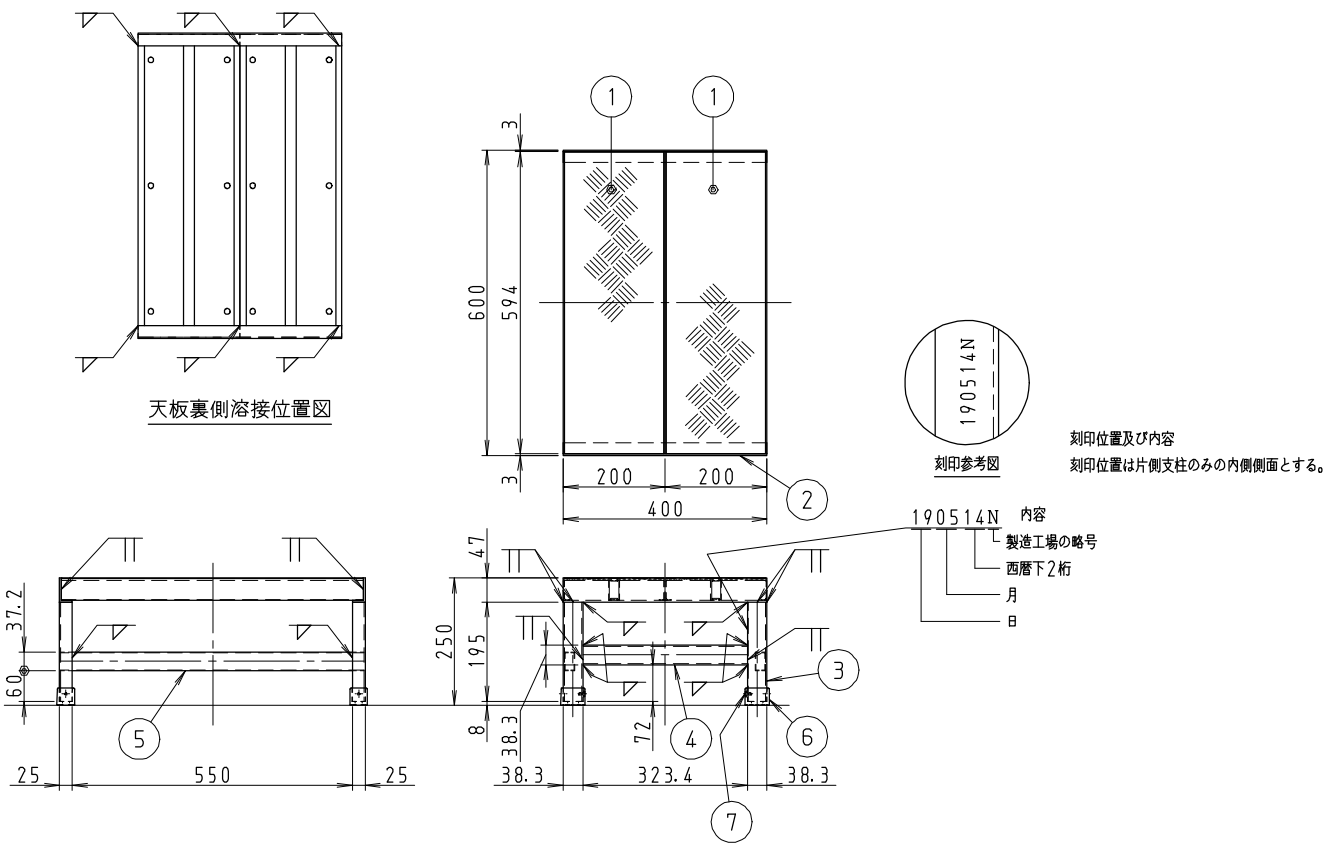

作成日	検図		品名	品番
2020/08/17	東京商品部	TRUSCO. トラスコ中山株式会社	アルミ製溶接一体構造型作業台縞板タイプ一段(完成品)	WTDBC-6425