REF.NO. 品番	DESCRIPTION 名　　称	MATERIAL 材　質	PCS/SET 組数	REMARKS 備　　考
1	縞天板組立2	アルミ	3	-
2	足場受2	アルミ	2	-
3	縦支柱2	アルミ	4	-
4	横支柱2	アルミ	2	-
5	補強横材2	アルミ	2	-
6	DB用端具	樹脂	4	黒色
7	スクリベット	樹脂	4	-

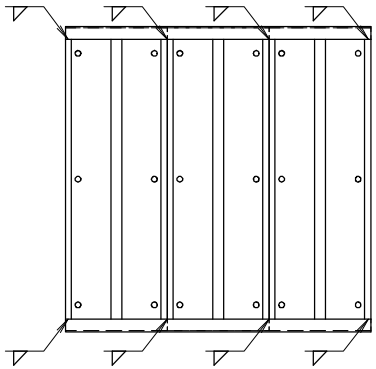

天板裏側溶接位置図

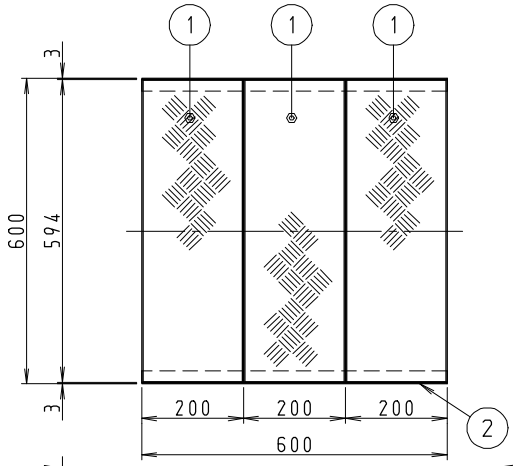

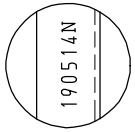

刻印参考図

刻印位置及び内容

刻印位置は片側支柱のみの内側側面とする。

190514N 内容

- 製造工場の略号
- 西暦下2桁
- 月
- 日

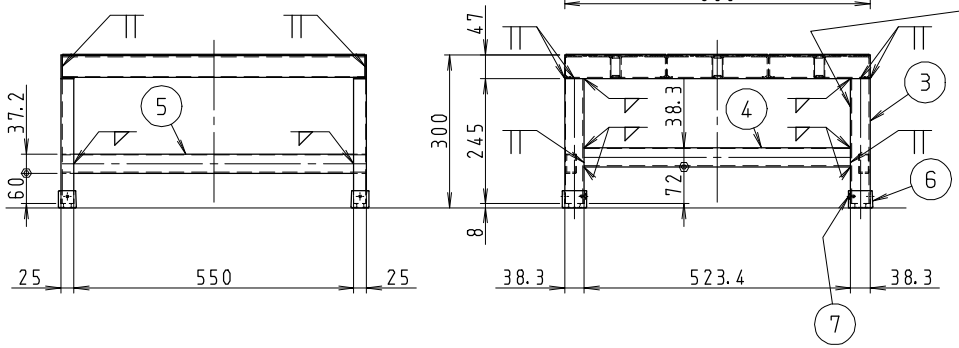

作成日	検図		品名	品番
2020/08/17	東京商品部	TRUSCO. トラスコ中山株式会社	アルミ製溶接一体構造型作業台縞板タイプ一段(完成品)	WTDBC-6630