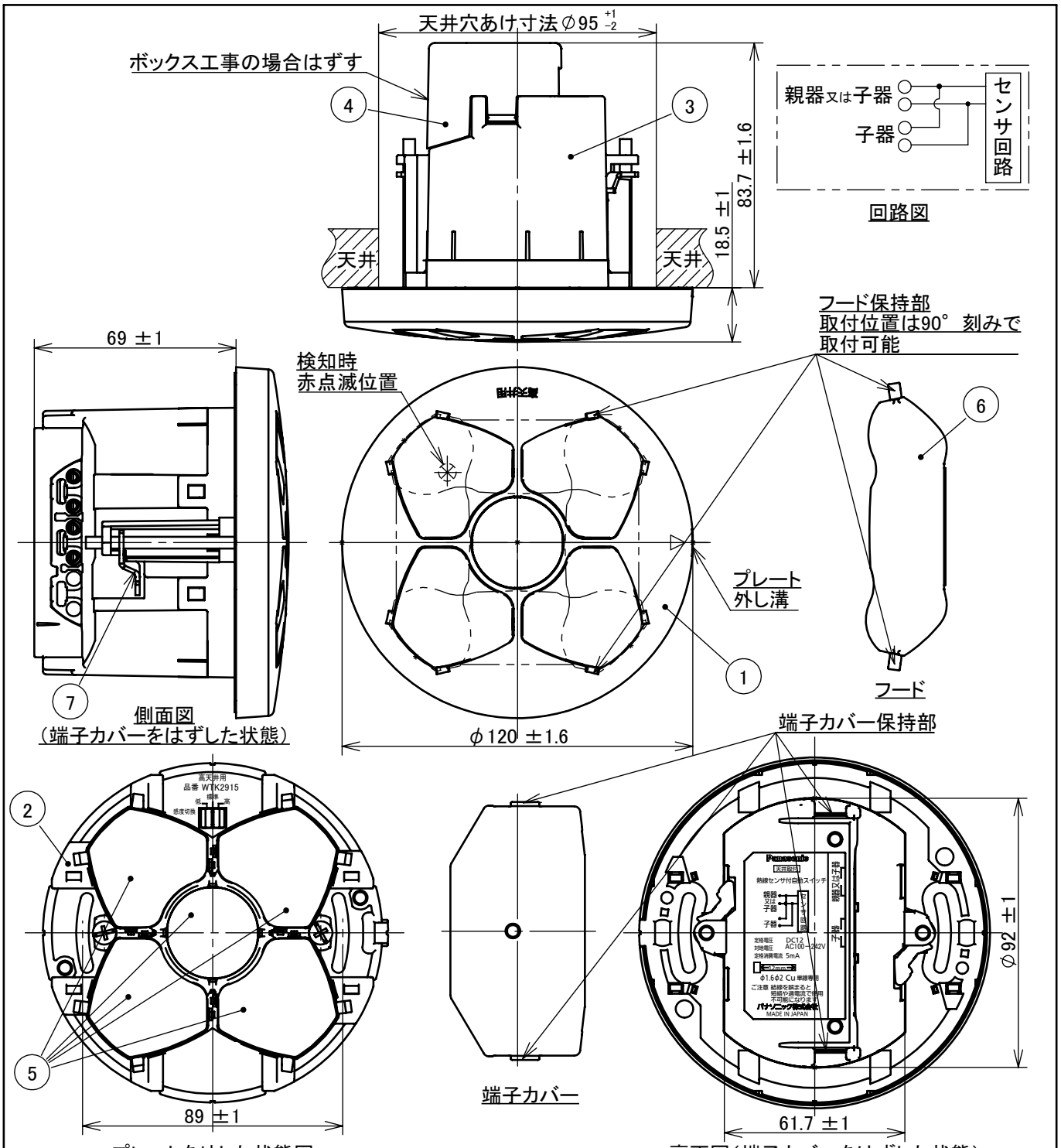

適合法規	電気用品安全法対象外	取付方法	①付属のはさみ金具により、厚さ:30mm以下の天井などへ取付できます。(奥行き95mm以上必要) ②JIS規格埋込ﾎﾞｯｸｽ(取付ﾋﾟｯﾁ:89)へ取付できます。 詳細は商品仕様書による。
定　格	5mA 12V DC		
検知方法	熱線レベル変化分検知方式		
適合子器	熱線センサ付自動スイッチ(親器)　WTK248105など	適用ﾎﾞｯｸｽ	商品仕様書による。
		適用電線	600Vﾋﾞﾆﾙ絶縁ﾋﾞﾆﾙｼｰｽｹｰﾌﾞﾙ(VVF)、 600Vﾋﾞﾆﾙ絶縁電線(IV)、 600V耐燃性ﾎﾟﾘｴﾁﾚﾝ絶縁電線、 600Vﾎﾟﾘｴﾁﾚﾝｹｰﾌﾞﾙ　φ1.6、φ2　Cu(銅)単線専用 ※親器・子器間又は子器・子器間の配線は対地電圧AC100V～242Vですので適用電線以外使用しないでください。

番号	構成要素	材料	色彩	備考
7	はさみ金具	鋼板	——	亜鉛メッキ クロメート処理
6	フード	ポリカーボネイト	透明	——
5	レンズ	ポリエチレン	乳白	——
4	端子カバー	ABS樹脂	ｸﾞﾘｰﾝ	——
3	ボディ	ABS樹脂	ｸﾞﾘｰﾝ	——
2	カバー	PC/ABS樹脂	ｵﾌﾎﾜｲﾄ	——
1	プレート	ABS樹脂	ｵﾌﾎﾜｲﾄ	——

商品仕様図

品番	WTK2915	改	
品名	天井取付 熱線センサ付自動スイッチ (子器)(高天井用)		

パナソニック株式会社

(JIS A-4)　単位mm　第三角法

(HKC0410,D01,27,150715)