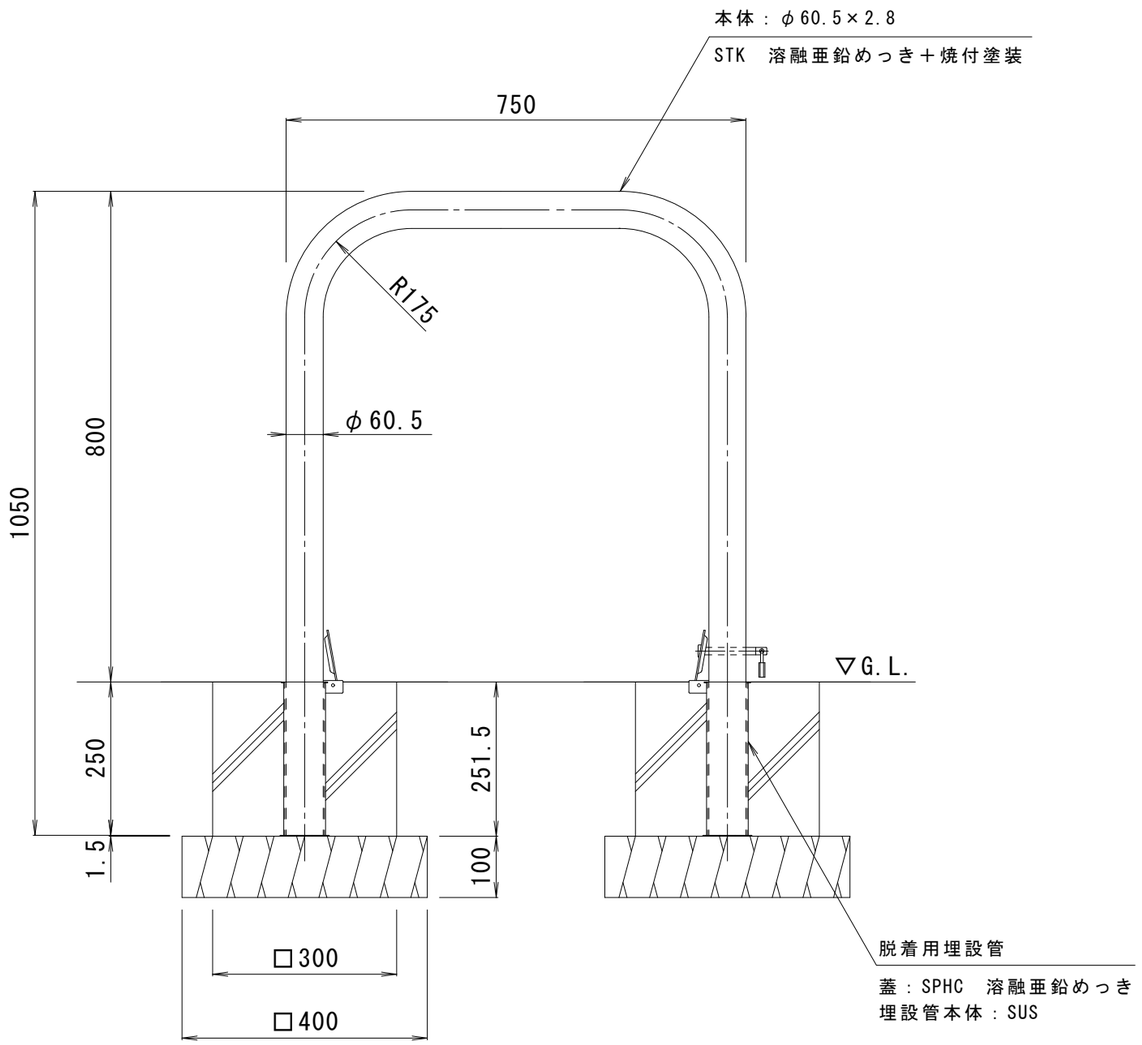

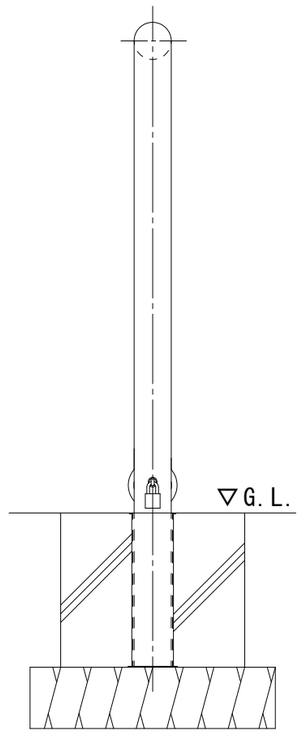

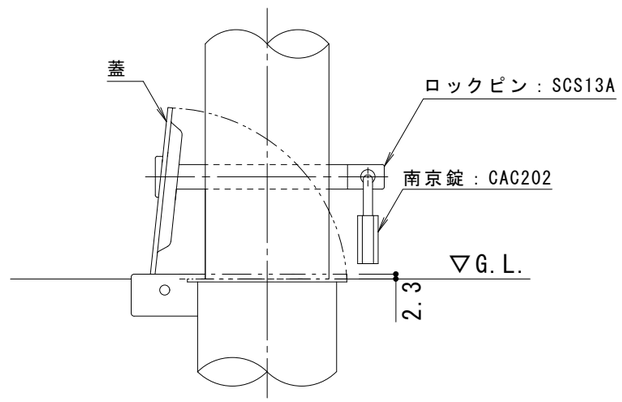

南京錠部詳細図　Ｓ＝１：３

支柱質量：10.5kg／本
本体色は、黄または白です。
ご注文の際にご指示ください。

訂正	年・月・日	内容	製図	検図	工事名称	製図	検図	作成年月日	カネソウ株式会社
	・　・					中西絢音	石川文和		
	・　・				図面名称			縮尺 1：10	図番
	・　・				車止め　スチール製　アーチ型　脱着式　スチール製蓋　鍵付　ＹＢ６Ｈ７Ａ－ＤＬ				３ＲＵ１４２８