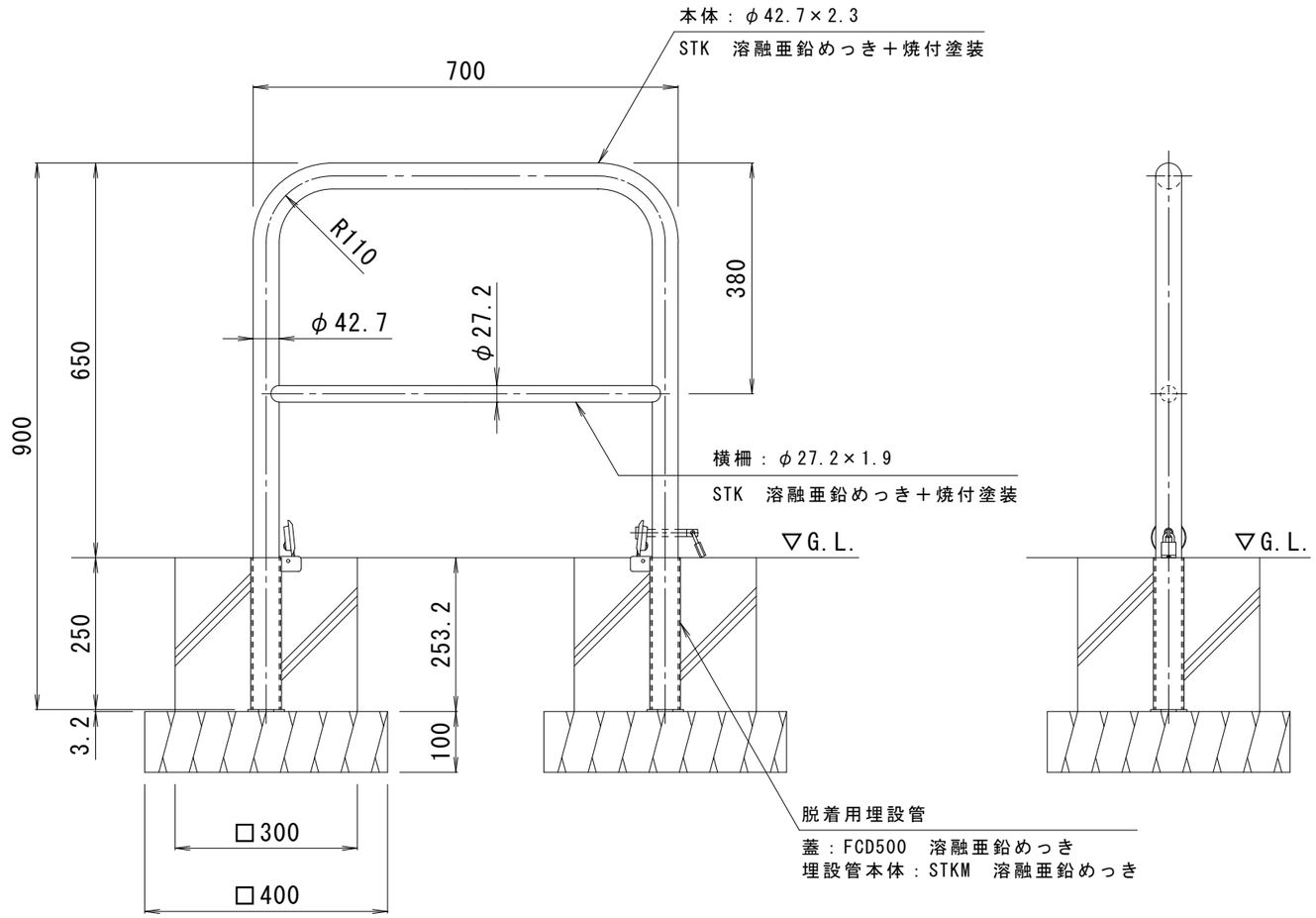

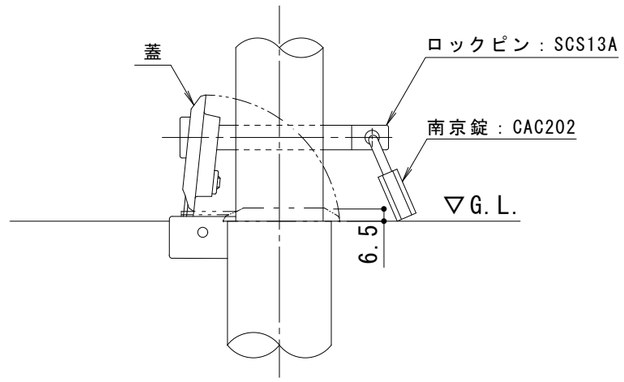

南京錠部詳細図　S＝1：3

支柱質量：6kg／本
本体色は、黄または白です。
ご注文の際にご指示ください。

訂正	年・月・日	内容	製図	検図	工事名称	製図	検図	作成年月日	カネソウ株式会社
	・　・					中西絢音	石川文和		
	・　・				図面名称			縮尺 1：10	図番
	・　・				車止め　スチール製　アーチ型横バー付　脱着式　鋳鉄製蓋　鍵付　ＹＢＷ４Ｌ７－ＨＤＬ				３ＲＵ４４０７